BARON　バロン

生産/日本

《基本》　色:アーバンウォール

・600食器 HD
W590×D490×H1990
上台600DH＋下台600DB
¥168,000(税別)
¥184,800(税込)

・1400レンジ HD
W1370×D490×H1990
上台1400DH＋下600DA800DC-1
¥314,000(税別)
¥345,400(税込)

・1600レンジ HD
W1560×D490×H1990
上台1600DH＋下台400DA＋600DC-1＋600DH
¥334,000(税別)
¥367,400(税込)

point 1　上台２分割

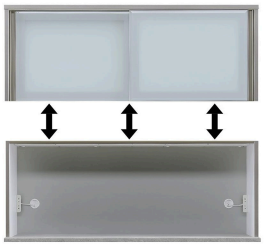

※ レンジボードのみ

point 2　下台は組合せ自由なユニットtype

point 3　選べる 高さ２type・奥行き２type

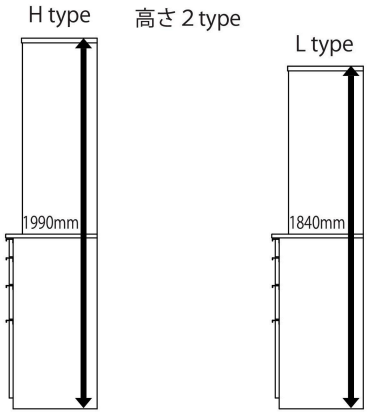

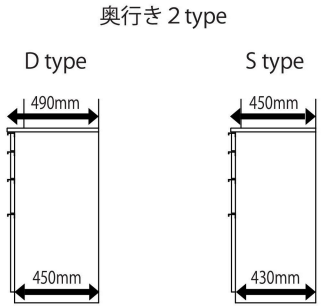

point 4　前板２色

基本色
アーバンウォール

別注色
スノーウッド

point 5　ヘティヒ社クアドロレール

引出の上部2段
クアドロレール
を使用しています。
耐荷重:30ｋｇ

point 6　フェザーレール

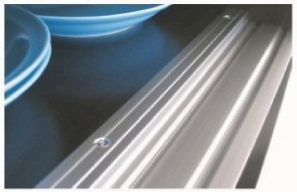

point 7　お手入れしやすい

EBコーティング
(本体)

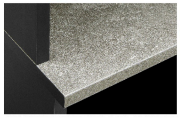

メラミン化粧板
(カウンター)

R8.1改定

BARON　バロン　下台ユニット一覧

※奥行 Dtype(490) と Stype(450) は同価格です。

別注は約５０日納期がかかります。

W４００

DA
W390×D490×H915
SA
W390×D450×H915

A
オープン
¥34,000(税別)
¥37,400(税込)

DB
W390×D490×H915
SB
W390×D450×H915

B
開戸 (左・右)
¥34,000(税別)
¥37,400(税込)

DC-1
W390×D490×H915
SC-1
W390×D450×H915

C-1
スライド付引出
¥78,000(税別)
¥85,800(税込)

DC-2
W390×D490×H915
SC-2
W390×D450×H915

C-2
4段引出
¥88,000(税別)
¥96,800(税込)

DE
W390×D490×H915
SE
W390×D450×H915

E
ダストオープン
¥34,000(税別)
¥37,400(税込)

DF
W390×D490×H915
SF
W390×D450×H915

F
スライドダスト
¥34,000(税別)
¥37,400(税込)

DH
W390×D490×H915
SH
W390×D450×H915

H
フルオープン
¥32,000(税別)
¥35,200(税込)

W６００

DA
W585×D490×H915
SA
W585×D450×H915

A
オープン
¥54,000(税別)
¥59,400(税込)

DB
W585×D490×H915
SB
W585×D450×H915

B
開戸
¥54,000(税別)
¥59,400(税込)

DC-1
W585×D490×H915
SC-1
W585×D450×H915

C-1
スライド付引出
¥94,000(税別)
¥103,400(税込)

DC-2
W585×D490×H915
SC-2
W585×D450×H915

C-2
4段引出
¥102,000(税別)
¥112,200(税込)

DD
W585×D490×H915
SD
W585×D450×H915

D
ダスト
¥94,000(税別)
¥103,400(税込)

DE
W585×D490×H915
SE
W585×D450×H915

E
ダストオープン
¥54,000(税別)
¥59,400(税込)

DF
W585×D490×H915
SF
W585×D450×H915

F
スライドダスト
¥52,000(税別)
¥57,200(税込)

DH
W390×D490×H915
SH
W390×D450×H915

H
フルオープン
¥44,000(税別)
¥48,400(税込)

W７００

※700+700 の下台組合せはできません。

DA
W695×D490×H915
SA
W695×D450×H915

A
オープン
¥64,000(税別)
¥70,400(税込)

DB
W695×D490×H915
SB
W695×D450×H915

B
開戸
¥64,000(税別)
¥70,400(税込)

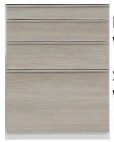

DC-1
W695×D490×H915
SC-1
W695×D450×H915

C-1
スライド付引出
¥102,000(税別)
¥112,200(税込)

DC-2
W695×D490×H915
SC-2
W695×D450×H915

C-2
4段引出
¥108,000(税別)
¥118,800(税込)

DD
W695×D490×H915
SD
W695×D450×H915

D
ダスト
¥98,000(税別)
¥107,800(税込)

DE
W695×D490×H915
SE
W695×D450×H915

E
ダストオープン
¥64,000(税別)
¥70,400(税込)

DF
W695×D490×H915
SF
W695×D450×H915

F
スライドダスト
¥62,000(税別)
¥68,200(税込)

DH
W695×D490×H915
SH
W695×D450×H915

H
フルオープン
¥54,000(税別)
¥59,400(税込)

W８００

DA
W780×D490×H915
SA
W780×D450×H915

A
オープン
¥78,000(税別)
¥85,800(税込)

DB
W780×D490×H915
SB
W780×D450×H915

B
開戸
¥78,000(税別)
¥85,800(税込)

DC-1
W780×D490×H915
SC-1
W780×D450×H915

C-1
スライド付引出
¥112,000(税別)
¥123,200(税込)

DC-2
W780×D490×H915
SC-2
W780×D450×H915

C-2
4段引出
¥118,000(税別)
¥129,800(税込)

DE
W780×D490×H915
SE
W780×D450×H915

E
ダストオープン
¥78,000(税別)
¥85,800(税込)

DF
W780×D490×H915
SF
W780×D450×H915

F
スライドダスト
¥72,000(税別)
¥79,200(税込)

DH
W780×D490×H915
SH
W780×D450×H915

H
フルオープン
¥64,000(税別)
¥70,400(税込)

R8.1改定

BARON　バロン

別注は約５０日納期がかかります。

上台Ｈｔｙｐｅ一覧

※ 食器は棚板４枚・レンジは棚板２枚

※奥行 Dtype(490) と Stype(450) は同価格です。

600 食器
HD:W585×D490×H1075
HS:W585×D450×H1075
¥114,000(税別)
¥125,400(税込)

1000 レンジ
HD:W975×D490×H1075
HS:W975×D450×H1075
¥124,000(税別)
¥136,400(税込)

1100 レンジ
HD:W1095×D490×H1075
HS:W1095×D450×H1075
¥132,000(税別)
¥145,200(税込)

1200 レンジ
HD:W1170×D490×H1075
HS:W1170×D450×H1075
¥134,000(税別)
¥147,400(税込)

1300 レンジ
HD:W1280×D490×H1075
HS:W1280×D450×H1075
¥142,000(税別)
¥156,200(税込)

1400 レンジ
HD:W1365×D490×H1075
HS:W1365×D450×H1075
¥148,000(税別)
¥162,800(税込)

1500 レンジ
HD:W1475×D490×H1075
HS:W1475×D450×H1075
¥158,000(税別)
¥173,800(税込)

1600 レンジ
HD:W1560×D490×H1075
HS:W1560×D450×H1075
¥162,000(税別)
¥178,200(税込)

1700 レンジ
HD:W1670×D490×H1075
HS:W1670×D450×H1075
¥168,000(税別)
¥184,800(税込)

1800 レンジ
HD:W1755×D490×H1075
HS:W1755×D450×H1075
¥174,000(税別)
¥191,400(税込)

1900 レンジ
HD:W1865×D490×H1075
HS:W1865×D450×H1075
¥188,000(税別)
¥206,800(税込)

2000 レンジ
HD:W1950×D490×H1075
HS:W1950×D450×H1075
¥202,000(税別)
¥222,200(税込)

上台Ｌｔｙｐｅ一覧

※ 食器は棚板３枚・レンジは棚板１枚

※奥行 Dtype(490) と Stype(450) は同価格です。

600 食器
LD:W585×D490×H925
LS:W585×D450×H925
¥108,000(税別)
¥118,800(税込)

1000 レンジ
LD:W975×D490×H925
LS:W975×D450×H925
¥118,000(税別)
¥129,800(税込)

1100 レンジ
LD:W1095×D490×H925
LS:W1095×D450×H925
¥124,000(税別)
¥136,400(税込)

1200 レンジ
LD:W1170×D490×H925
LS:W1170×D450×H925
¥128,000(税別)
¥140,800(税込)

1300 レンジ
LD:W1280×D490×H925
LS:W1280×D450×H925
¥134,000(税別)
¥147,400(税込)

1400 レンジ
LD:W1365×D490×H925
LS:W1365×D450×H925
¥138,000(税別)
¥151,800(税込)

1500 レンジ
LD:W1475×D490×H925
LS:W1475×D450×H925
¥148,000(税別)
¥162,800(税込)

1600 レンジ
LD:W1560×D490×H925
LS:W1560×D450×H925
¥152,000(税別)
¥167,200(税込)

1700 レンジ
LD:W1670×D490×H925
LS:W1670×D450×H925
¥162,000(税別)
¥178,200(税込)

1800 レンジ
LD:W1755×D490×H925
LS:W1755×D450×H925
¥168,000(税別)
¥184,800(税込)

1900 レンジ
LD:W1865×D490×H925
LS:W1865×D450×H925
¥182,000(税別)
¥200,200(税込)

2000 レンジ
LD:W1950×D490×H925
LS:W1950×D450×H925
¥194,000(税別)
¥213,400(税込)

R8.1改定

BARON　バロン

別注は約５０日納期がかかります。

上置一覧

600 上置
W585×D410×H280 ～ 600
¥64,000(税別)
¥70,400(税込)

1000 上置
W975×D410×H280 ～ 600
¥88,000(税別)
¥96,800(税込)

1100 上置
W1095×D410×H280 ～ 600
¥94,000(税別)
¥103,400(税込)

1200 上置
W1170×D410×H280 ～ 600
¥94,000(税別)
¥103,400(税込)

1300 上置
W1280×D410×H280 ～ 600
¥118,000(税別)
¥129,800(税込)

1400 上置
W1365×D410×H280 ～ 600
¥118,000(税別)
¥129,800(税込)

1500 上置
W1475×D410×H280 ～ 600
¥128,000(税別)
¥140,800(税込)

1600 上置
W1560×D490×H280 ～ 600
¥128,000(税別)
¥140,800(税込)

1700 上置
W1670×D410×H280 ～ 600
¥148,000(税別)
¥162,800(税込)

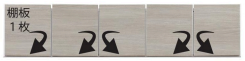

1800 上置
W1755×D410×H280 ～ 600
¥148,000(税別)
¥162,800(税込)

1900 上置
W1865×D410×H280 ～ 600
¥162,000(税別)
¥178,200(税込)

2000 上置
W1950×D410×H280 ～ 600
¥162,000(税別)
¥178,200(税込)

上置のpoint　上置耐震パネル付

1cm刻みで
H28～H60cm
を高さ対応

家具と天井の隙間をアジャスター付きのパネルで
しっかりと固定し家具の転倒防止になります。
工事不要で壁や天井を傷つけません。

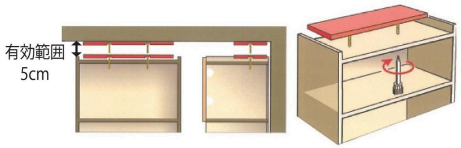

カウンター天板一覧

※奥行 Dtype(490) と Stype(450) は同価格です。

400 天板
D:W390×D490×H20
S:W390×D450×H20
¥44,000(税別)
¥48,400(税込)

600 天板
D:W585×D490×H20
S:W585×D450×H20
¥48,000(税別)
¥52,800(税込)

700 天板
D:W695×D490×H20
S:W695×D450×H20
¥52,000(税別)
¥57,200(税込)

800 天板
D:W780×D490×H20
S:W780×D450×H20
¥52,000(税別)
¥57,200(税込)

1000 天板
D:W975×D490×H20
S:W975×D450×H20
¥54,000(税別)
¥59,400(税込)

1100 天板
D:W1085×D490×H20
S:W1085×D450×H20
¥58,000(税別)
¥63,800(税込)

1200 天板
D:W1170×D490×H20
S:W1170×D450×H20
¥58,000(税別)
¥63,800(税込)

1300 天板
D:W1280×D490×H20
S:W1280×D450×H20
¥64,000(税別)
¥70,400(税込)

1400 天板
D:W1365×D490×H20
S:W1365×D450×H20
¥64,000(税別)
¥70,400(税込)

1500 天板
D:W1475×D490×H20
S:W1475×D450×H20
¥68,000(税別)
¥74,800(税込)

1600 天板
D:W1560×D490×H20
S:W1560×D450×H20
¥68,000(税別)
¥74,800(税込)

1700 天板
D:W1670×D490×H20
S:W1670×D450×H20
¥74,000(税別)
¥81,400(税込)

1800 天板
D:W1755×D490×H20
S:W1755×D450×H20
¥74,000(税別)
¥81,400(税込)

1900 天板
D:W1865×D490×H20
S:W1865×D450×H20
¥94,000(税別)
¥103,400(税込)

2000 天板
D:W1950×D490×H20
S:W1950×D450×H20
¥94,000(税別)
¥103,400(税込)

R8.1改定